Automatic Filling
& Packaging Machine

多品種少量生産に最適

一人でも一連の充填生産が可能

Cell Production Machine

MS-CL2-2 セル生産機

ボックスモーションタイプ

株式会社 シバタエンジニアリング

Cell Production Machine
MS-CL2-2 セル生産機
ボックスモーションタイプ

ボトル洗浄、充
一人のオペレー

多品種少量生産に最適なセル生産機

- ●容器エアー洗浄、充填、中栓押込み、キャッパー、排出までの作業を、オペレーター1人で行う事が出来ます。
- ●コンパクト設計で場所を取らず、キャスター付の為、簡単に移動できます。
- ●チャックにて容器をクランプ搬送する為、ターンテーブル方式の様に容器の形状による交換部品が不要です。
- ●サイズチェンジが短時間で誰にでも行えます。
- ●日産500～6000本の生産に最適な機械です。

エアークリーナー	0.1μのフィルターを通し、不純物及び雑菌を除去したクリーンエアーで容器洗浄を行っています。
充　填	充填機（オプション）は液体・粘体等の用途に応じて機種を選択でき、充填ノズルも先端シャットオフノズル、中間シャットオフノズルなど、様々な種類の粘液物に合せてノズルの形状を選択できます。
中栓・キャップ供給（人手）	容器が中栓・キャップを仮載するポジションで容器押さえ装置が働き、片手で中栓仮載せ、キャップ仮締め作業が容易に行えます。
キャッパー	サーボモーターによりトルク制御を行い、安定したキャッピングを行うことが出来ます。品種ごとにトルクを記憶出来、タッチパネルにてワンタッチでトルク変更が行えます。

填、打栓、キャッピング、排出…生産工程の最初から最後まで
ターでの操作を可能にしたセル生産機 MS-CL2-2。

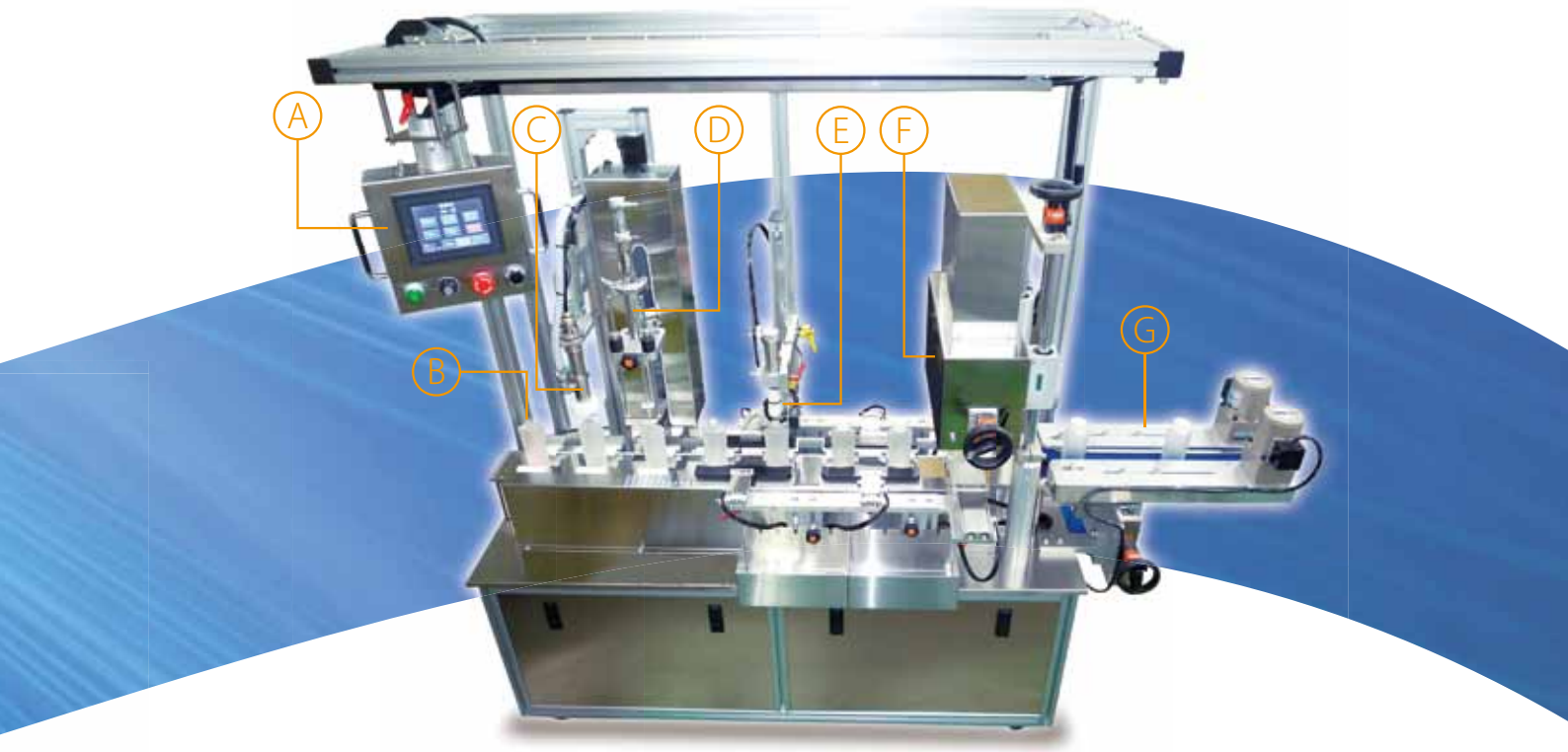

A 操作BOX

●操作はタッチパネルで行います。

●運転操作は、品種設定画面にてあらかじめ登録済みの品種を呼び出し、運転画面にて、起動操作スイッチで運転開始です。

B 容器供給ポジション

●テーブル面に光電センサーが内蔵されている為、安全の為容器を置かないと機械は始動しません。

●容器をチャックにてクランプ搬送する為、容器の形状により交換部品不要です。

C エアークリーナー装置

●ボトルの中にノズルを差し込んでエアーを吹き込み、吸引しますので、肩の張ったデザインボトルにも高い洗浄効果を発揮します。

●洗浄エアー用フィルター、吸引ブロワー、排気用フィルターが内蔵されています。

D 充填ノズル昇降装置

●ノズルの昇降はサーボモーター制御です。20種類のノズル昇降動作を記憶出来、タッチパネル画面にてワンタッチで品種切替が行えます。

●充填物の液質により、昇降速度も簡単に変更出来ます。

E 中栓押込み装置

●仮載せされた中栓を、エアーシリンダーにより打ち込みます。中栓の形状によりヘッド交換も簡単に行えます。

●オプションで中栓の有無検知装置も取付出来ます。
検知時はブザー警報及び機械停止します。

F キャッパー装置

●仮締めされたキャップを、サーボ機構によりあらかじめ設定したトルクで締め付けます。

●キャップ形状により、多様なチャックヘッドも取り揃えております。

三つ指
チャック

四軸
ディスクローラー

G 排出コンベアー装置

●容器側面をグリップし、排出する為、IJP底面印字も排出時に行う事が出来ます。

●オプションで画像検出装置の取付が可能です。

SHIBATA ENGINEERING Bottle Filling and Capping Machine

MS-CL2-2 Cell Production Machine
セル生産機 ボックスモーションタイプ

標準仕様

■処理能力	8～20個 / 分（作業者能力、充填量により異なる）
■エアクリナー装置	エアブロー＆バキューム式
■充填昇降装置	サーボモーター制御
■中栓押込装置	エアーシリンダー式
■キャッパー装置	サーボモーター制御
■排出コンベアー装置	サイドグリップ式
■電源	200V　3 相　1.5KW
■空圧源	0.5Mpa～150L/min ドライエアー

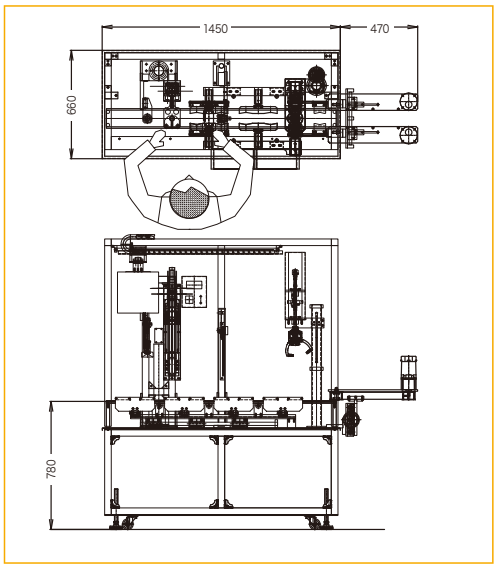

オプション

■充填機

■硬球投入装置

■中栓有無検知

■ロードセル計量装置

■静電除去装置

■印字検査装置

■フイルム載せ装置

その他セル生産機

■スパウト袋用（充填・キャッパー）ボトルも可能

■テーブルタイプ（充填・キャッパー）

株式会社 シバタエンジニアリング
〒234-0055 神奈川県横浜市港南区日野南2-21-6　TEL.045-835-2577　FAX.045-835-2578
www.shibataeng.co.jp